哈姆雷特®

先 进 操 控 科 技

哈姆雷特®
先 进 操 控 科 技

H600 系列过滤器

三通型及同轴配置型过滤器

H600-R 系列过滤器

产品特点

- 316型不锈钢棒料或者黄铜结构
- 在线式维护
- 高压特性：（过滤器为316型不锈钢结构时，最大允许工作压力为6000磅/平方英寸；过滤器为黄铜结构时，最大允许工作压力为2000磅/平方英寸。
- 零件为通用件，具有互换性。
- 哈姆雷特牌Let-Lok系列端盖/端接、美制锥管内螺纹和外螺纹（NPT）、以及HTC系列表面密封式圆形凸缘。
- 可更换式滤芯元件的过滤精度等级为：0.5、2、7.0、15、60和90微米。
- 可按照客户的要求提供其他类型的过滤器滤芯。

产品概述

H600-R系列过滤器为三通型过滤装置。该系列过滤器在所安装的系统中起保护作用，能够防止系统接触流动性微粒及污染杂质。

H600-R系列过滤器采用在线式维护方式，执行维护操作时，无需拆卸系统。

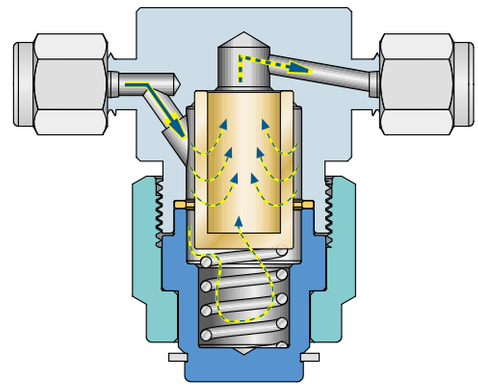

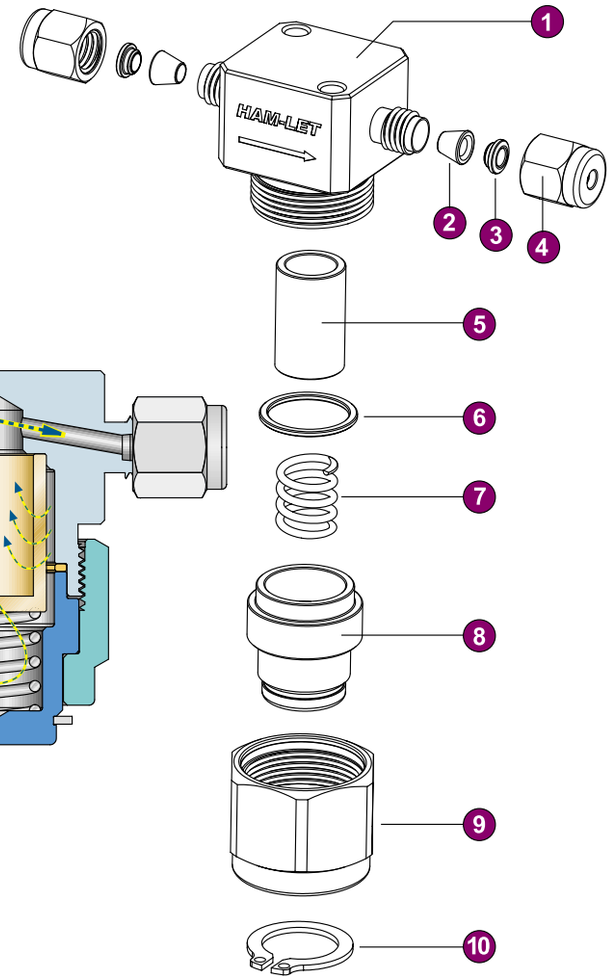

三通型过滤器－材料表

序号	元件名称	数量	过滤器机体材料	
			316 型不锈钢	黄铜
1	壳体	1	不锈钢，符合美国试验与材料协会标准第A-276部分（ASTM A-267）	黄铜，符合美国试验与材料协会标准第B-16部分（ASTM B-16）
2	前卡套	2	不锈钢，符合美国试验与材料协会标准第A-276部分（ASTM A-267）	黄铜，符合美国试验与材料协会标准第B-16部分（ASTM B-16）
3	后卡套	2	不锈钢，符合美国试验与材料协会标准第A-276部分（ASTM A-267）	黄铜，符合美国试验与材料协会标准第B-16部分（ASTM B-16）
4	卡套螺母	2	不锈钢，符合美国试验与材料协会标准第A-276部分（ASTM A-267）	黄铜，符合美国试验与材料协会标准第B-16部分（ASTM B-16）
5	滤芯	1	316型不锈钢 （烧结）	
6	密封环	1	316型不锈钢（镀银）	铝/B-209
7	弹簧	1	316型不锈钢 302	
8	衬套	1	不锈钢，符合美国试验与材料协会标准第A-276部分（ASTM A-267）	黄铜，符合美国试验与材料协会标准第B-16部分（ASTM B-16）
9	螺母	1	不锈钢，符合美国试验与材料协会标准第A-276部分（ASTM A-267）	黄铜，符合美国试验与材料协会标准第B-16部分（ASTM B-16）
10	锁紧环	1	不锈钢，符合美国试验与材料协会标准第A-267部分（ASTM A-267）	

三通型过滤器压力－温度额定值

连接尺寸 材料 温度，°F (°C)		全部尺寸 316型不锈钢 允许工作压力 磅/平方英寸，巴		全部尺寸 黄铜 允许工作压力 磅/平方英寸，巴	
最小	最大	磅/平方英寸	巴	磅/平方英寸	巴
-20 (-28)	100 (37)	6000	414	2000	138
	200 (93)	5160	356	1730	119
	300 (148)	4660	321	1470	101
	400 (204)	4280	295	-	-
	500 (260)	3980	274	-	-
	600 (315)	3760	259	-	-
	650 (343)	3700	255	-	-
	700 (371)	2600	248	-	-
	750 (398)	3520	243	-	-
	800 (426)	3460	239	-	-
	850 (454)	3380	233	-	-
	900 (482)	3280	223	-	-

H600-R 系列旁通/清洗式过滤器

（参见订货方法一页）

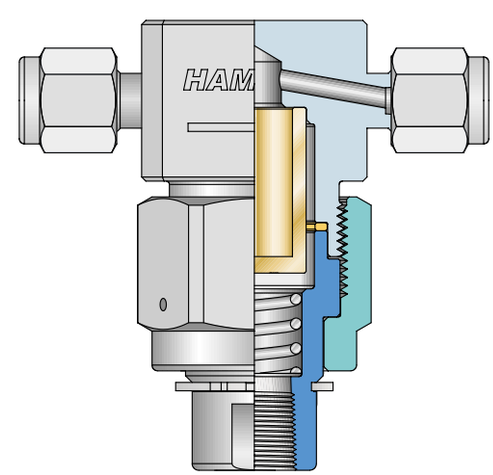

三通型过滤器-压力降

标称滤孔尺寸	入口压力，磅/平方英寸（巴）						压力降，磅/平方英寸（巴）					
	5 (0.34)		10 (0.68)		15 (1.0)		10 (0.68)		50 (3.4)		100 (6.8)	
微米	气体流量								水流量			
	标准立方英寸/分钟	标准公升/分钟	标准立方英寸/分钟	标准公升/分钟	标准立方英寸/分钟	标准公升/分钟	美制加仑/分钟	公升/分钟	美制加仑/分钟	公升/分钟	美制加仑/分钟	公升/分钟
	连接尺寸：1/8英寸						连接尺寸：1/8英寸					
0.5	0.04	1.1	0.06	1.7	0.12	3.4	0.004	0.15	0.17	0.6	0.29	1.1
2	0.2	5.7	0.4	11.3	0.6	17.0	0.008	0.3	0.24	0.9	0.4	1.5
7	0.5	14.2	0.9	25.5	1.2	34.0	0.1	0.4	0.3	1.1	0.48	1.8
15	0.8	22.7	1.3	36.8	1.5	42.5	0.12	0.5	0.36	1.4	0.58	2.2
60	1.7	48.1	2.2	62.3	2.4	68.0	0.15	0.6	0.5	1.9	0.6	2.3
90	1.8	51.0	2.2	62.3	2.6	73.6	0.2	0.8	0.5	1.9	0.6	2.3
*40,140,200	1.8	51.0	2.3	65.1	2.6	73.6	0.2	0.8	0.5	1.9	0.7	2.6
	连接尺寸：1/4, 6毫米						连接尺寸：1/4, 6毫米					
0.5	0.12	3.4	0.26	7.4	0.48	13.6	0.004	0.15	0.17	0.6	0.29	1.1
2	0.6	17.0	1.14	39.6	2.3	65.1	0.24	0.9	0.86	3.3	1.3	4.9
7	1.4	39.6	2.9	82.1	4.7	133.1	0.4	1.5	1.3	4.9	2	7.6
15	1.2	34.0	2.9	82.1	4.7	133.1	0.5	1.9	1.3	4.9	2.1	7.9
60	3.1	87.8	5.9	167.1	8.5	240.7	0.8	3.0	2.7	10.2	3.9	14.8
90	4.1	116.1	7.5	212.4	10	283.2	1.1	4.2	3.4	12.9	4.9	18.5
*40,140,200	4.7	133.1	8.8	249.2	12	339.8	1.2	4.5	4.2	15.9	5.6	21.2
	连接尺寸：3/8, 1/2, 8-12毫米						连接尺寸：3/8, 1/2, 8-12毫米					
0.5	0.36	10.2	0.86	24.4	1.6	45.3	0.09	0.3	0.4	1.5	0.76	2.9
2	1.4	39.6	2.8	79.3	4	113.3	0.26	1.0	1.1	4.2	1.6	6.1
7	1.8	51.0	4.2	118.9	6.8	192.6	0.64	2.4	2.2	8.3	3.5	13.2
15	1.8	51.0	4.9	138.8	7.9	223.7	0.84	3.2	2.6	9.8	4.1	15.5
60	5.1	144.4	10	283.2	15	424.8	1.5	5.7	4.8	18.2	6.7	25.4
90	6.1	172.7	11	311.5	16	453.1	1.7	6.4	5.5	20.8	7.6	28.8
*40,140,200	7.2	203.9	14	396.4	20	566.3	2.4	9.1	7.2	27.3	10	37.9

* 如有特殊要求，可提供其他过滤器滤芯。

出口向大气环境敞开

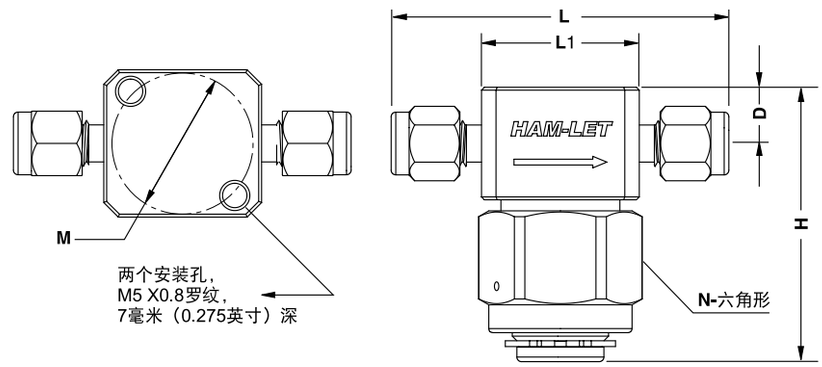

H-600R 系列过滤器的基本订货编号

孔径		连接尺寸		L		L1		M		D		H		N	
毫米	英寸	入口	出口	毫米	英寸	毫米	英寸	毫米	英寸	毫米	英寸	毫米	英寸	毫米	英寸
2.39	0.094	1/8英寸Let-Lok型端接	1/8英寸Let-Lok型端接	57.6	2.27	27.1	1.07	25.5	1.00	9.8	0.39	47.4	1.87	25.5	1.0
4.41	0.174	1/4英寸Let-Lok型端接	1/4英寸Let-Lok型端接	62.8	2.47	26.8	1.06	25.5	1.00	9.8	0.39	47.4	1.87	25.5	1.0
5.41	0.213	3/8英寸Let-Lok型端接	3/8英寸Let-Lok型端接	72.2	2.84	33.6	1.32	28.8	1.13	11.6	0.46	56.0	2.20	28.6	11/8
6.35	0.250	1/2英寸Let-Lok型端接	1/2英寸Let-Lok型端接	77.3	3.04	33.4	1.31	28.8	1.13	11.6	0.46	56.0	2.20	28.6	1.0
4.41	0.174	6毫米Let-Lok型端接	6毫米Let-Lok型端接	62.4	2.46	26.8	1.06	25.5	1.00	9.8	0.39	47.6	1.87	25.5	11/8
5.41	0.213	8毫米Let-Lok型端接	8毫米Let-Lok型端接	72.2	2.84	35.2	1.39	28.8	1.13	11.6	0.46	56.0	2.20	28.6	11/8
6.35	0.250	10毫米Let-Lok型端接	10毫米Let-Lok型端接	72.5	2.85	33.6	1.32	28.8	1.13	11.6	0.46	56.0	2.20	28.6	11/8
6.35	0.250	12毫米Let-Lok型端接	12毫米Let-Lok型端接	77.3	3.04	33.4	1.31	28.8	1.13	11.6	0.46	56.0	2.20	28.6	1.0
4.41	0.174	1/8英寸美制锥管内螺纹端接（NPT）	1/8英寸美制锥管内螺纹端接（NPT）	50.7	2.00	25.5	1.00	25.5	1.00	9.8	0.39	47.6	1.87	25.5	1.0
4.41	0.174	1/4英寸美制锥管内螺纹端接（NPT）	1/4英寸美制锥管内螺纹端接（NPT）	54.2	2.13	25.5	1.00	25.5	1.00	9.8	0.39	47.6	1.87	25.5	1.0
4.41	0.174	1/4英寸美制锥管外螺纹端接（NPT）	1/4英寸美制锥管外螺纹端接（NPT）	54.2	2.13	25.5	1.00	25.5	1.00	9.8	0.39	47.6	1.87	25.5	11/8
6.35	0.250	3/8英寸美制锥管外螺纹端接（NPT）	3/8英寸美制锥管外螺纹端接（NPT）	60.4	2.38	31.7	1.25	28.8	1.13	11.6	0.46	56.0	2.20	28.6	11/8
6.35	0.250	1/2英寸美制锥管外螺纹端接（NPT）	1/2英寸美制锥管外螺纹端接（NPT）	70.0	2.76	31.7	1.25	28.8	1.13	11.6	0.46	56.0	2.20	28.6	11/8

尺寸数据仅供参考，如有变更，将以变更后的数据为准

H600

产品特点：

- 316 型不锈钢棒料或者黄铜结构。
- 中压特性（过滤器为316型不锈钢结构时，最大允许工作压力为3000磅/平方英寸；过滤器为黄铜结构时，最大允许工作压力为1000磅/平方英寸）。
- 零件为通用件，具有互换性。
- 哈姆雷特牌Let-Lok系列端盖/端接、美制锥管内螺纹和外螺纹（NPT）、以及HTC系列表面密封式圆形凸缘。
- 可更换式滤芯元的过滤精度等级为：0.5、2、7.0、15、60和90微米。
- 可按照客户的要求提供其他类型的过滤器滤芯。

同轴配置型过滤器材质

序号	元件名称	数量	过滤器机体材料	
			316型不锈钢	黄铜
1	过滤器壳体	1	不锈钢，符合美国试验与材料协会标准第A-276部分（ASTM A-267）	黄铜，符合美国试验与材料协会标准第B-16部分（ASTM B-16）
2	滤芯	1	316型不锈钢	
3	弹簧	1	302型不锈钢	
4	密封环	1	316型不锈钢（镀银）	铝/B-209
5	衬套	1	不锈钢，符合美国试验与材料协会标准第A-276部分（ASTM A-267）	黄铜，符合美国试验与材料协会标准第B-16部分（ASTM B-16）
6	前卡套	2	不锈钢，符合美国试验与材料协会标准第A-276部分（ASTM A-267）	黄铜，符合美国试验与材料协会标准第B-16部分（ASTM B-16）
7	后卡套	2	不锈钢，符合美国试验与材料协会标准第A-276部分（ASTM A-267）	黄铜，符合美国试验与材料协会标准第B-16部分（ASTM B-16）
8	卡套螺母	2	不锈钢，符合美国试验与材料协会标准第A-276部分（ASTM A-267）	黄铜，符合美国试验与材料协会标准第B-16部分（ASTM B-16）

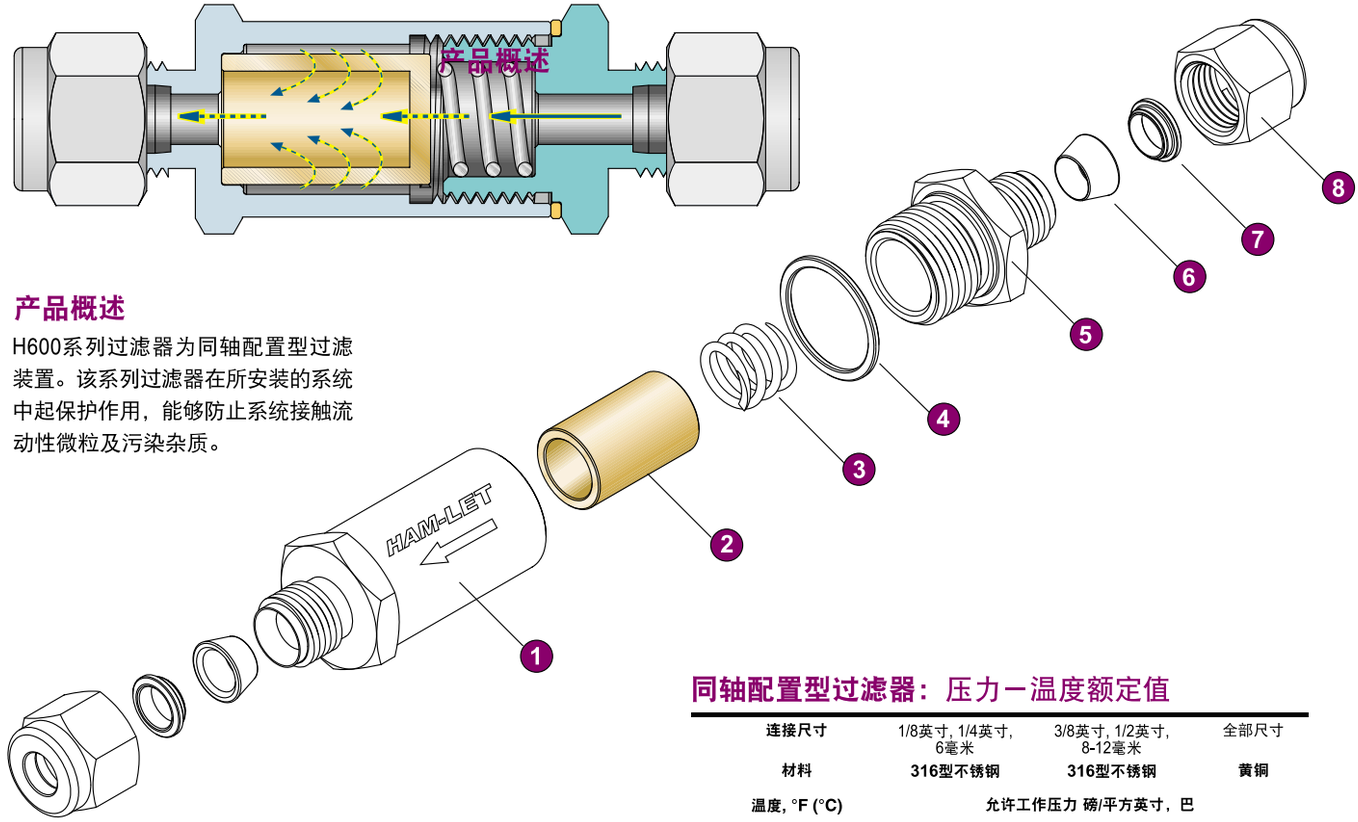

产品概述

H600系列过滤器为同轴配置型过滤装置。该系列过滤器在所安装的系统中起保护作用，能够防止系统接触流动性微粒及污染杂质。

同轴配置型过滤器：压力一温度额定值

连接尺寸		1/8英寸, 1/4英寸, 6毫米		3/8英寸, 1/2英寸, 8-12毫米		全部尺寸	
材料		316型不锈钢		316型不锈钢		黄铜	
温度, °F (°C)		允许工作压力 磅/平方英寸，巴					
最小	最大	磅/平方英寸	巴	磅/平方英寸	巴	磅/平方英寸	巴
-20 (-28)	100 (37)	3000	207	2500	172	1000	69
	200 (93)	2580	178	2150	148	780	54
	300 (148)	2330	161	1940	134	680	47
	400 (204)	2140	148	1780	123	-	-
	500 (260)	1990	137	1660	114	-	-
	600 (315)	1880	130	1560	108	-	-
	650 (343)	1845	127	1540	106	-	-
	700 (371)	1800	124	1500	103	-	-
	750 (398)	1760	121	1460	101	-	-
	800 (426)	1725	119	1440	99	-	-
	850 (454)	1690	117	1410	97	-	-
	900 (482)	1640	113	1360	94	-	-

过滤面积

	连接尺寸	烧结滤芯
		平方英寸（平方毫米）
三通型过滤器	1/8, 1/4, 6mm	1.3 (830)
	3/8, 1/2, 8-12mm	2 (1280)
同轴配置型过滤器	1/8	0.55 (350)
	1/4, 6mm	1.3 (830)
	3/8, 1/2, 8-12mm	2 (1280)

同轴配置型过滤器－压力降

标称滤孔尺寸	入口压力，磅/平方英寸（巴）						压力降，磅/平方英寸（巴）					
	5 (0.34)		10 (0.68)		15 (1.0)		10 (0.68)		50 (3.4)		100 (6.8)	
	气体流量						水流量					
微米	标准立方英寸/分钟	标准公升/分钟	标准立方英寸/分钟	标准公升/分钟	标准立方英寸/分钟	标准公升/分钟	美制加仑/分钟	公升/分钟	美制加仑/分钟	公升/分钟	美制加仑/分钟	公升/分钟
连接尺寸: 1/8英寸									连接尺寸: 1/8英寸			
0.5	0.04	1.1	0.06	1.7	0.12	3.4	0.01	0.03	0.04	0.15	0.12	0.5
2	0.2	5.7	0.4	11.3	0.6	17.0	0.08	0.3	0.24	0.9	0.4	1.5
7	0.5	14.2	0.9	25.5	1.2	34.0	0.1	0.4	0.3	1.1	0.48	1.8
15	0.8	22.7	1.3	36.8	1.5	42.5	0.12	0.5	0.36	1.4	0.58	2.2
60	1.7	48.1	2.2	62.3	2.4	68.0	0.15	0.6	0.5	1.9	0.6	2.3
90	1.8	51.0	2.2	62.3	2.6	73.6	0.2	0.8	0.5	1.9	0.7	2.6
连接尺寸: 1/4英寸, 6毫米									连接尺寸: 1/4英寸, 6毫米			
0.5	0.12	3.4	0.26	7.4	0.48	13.6	0.04	0.2	0.17	0.64	0.29	1.1
2	0.6	17.0	1.4	39.6	2.3	65.1	0.24	0.9	0.86	3.3	1.3	4.9
7	1.2	34.0	2.9	82.1	4.7	133.1	0.4	1.5	1.3	4.9	2	7.6
15	1.4	39.6	2.9	82.1	4.7	133.1	0.5	1.9	1.3	4.9	2.1	7.9
60	3.1	87.8	5.9	167.1	8.5	240.7	0.9	3.4	3.3	12.5	4.6	17.4
90	4.1	116.1	7.5	212.4	10	283.2	1.2	4.5	4.2	15.9	6.1	23.1
40,140,200	4.7	133.1	8.8	249.2	12	339.8	1.7	6.4	5.6	21.2	7.8	29.5
连接尺寸: 3/8英寸, 1/2, 8-12毫米									连接尺寸: 3/8英寸, 1/2, 8-12毫米			
0.5	0.36	10.2	0.86	24.4	1.6	45.3	0.09	0.34	0.4	1.5	0.76	2.9
2	1.4	39.6	2.8	79.3	4	113.3	0.26	1.0	1.1	4.1	1.6	6.1
7	1.8	51.0	4.2	118.9	6.8	192.6	0.64	2.4	2.2	8.3	3.5	13.2
15	1.8	51.0	4.9	138.8	7.9	223.7	0.84	3.2	2.6	9.8	4.1	15.5
60	5.1	144.4	10	283.3	15	424.8	2	7.5	6.7	25	10	37.9
90	6.1	172.7	11	311.5	16	453.1	2.3	8.7	7.6	28	11	41.6
40,140,200	7.2	203.9	14	396.4	20	566.3	4.8	18	15	56	19	71.9

出口向大气环境敞开

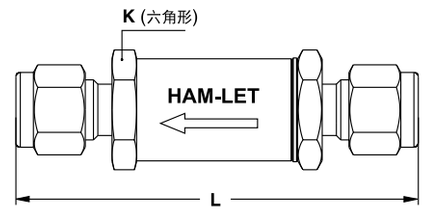

同轴配置型过滤器的尺寸
过滤器的基本订货编号 H600

孔径		连接尺寸		L		K (六角形)	
毫米	英寸	入口	出口	毫米	英寸	毫米	英寸
2.39	0.094	1/8英寸Let-Lok型端接	1/8英寸Let-Lok型端接	57.5	2.26	14.4	9/16
4.75	0.187	1/4英寸Let-Lok型端接	1/4英寸Let-Lok型端接	70.0	2.76	19.05	3/4
7.14	0.281	3/8英寸Let-Lok型端接	3/8英寸Let-Lok型端接	81.4	3.20	25.4	1
10.30	0.406	1/2英寸Let-Lok型端接	1/2英寸Let-Lok型端接	88.5	3.48	25.4	1
2.39	0.094	3毫米Let-Lok型端接	3毫米Let-Lok型端接	57.5	2.26	14.4	9/16
4.75	0.187	6毫米Let-Lok型端接	6毫米Let-Lok型端接	74.9	2.95	19.05	3/4
2.39	0.094	1/8英寸美制锥管内螺纹端接(NPT)	1/8英寸美制锥管内螺纹端接(NPT)	55.0	2.17	14.4	9/16
4.75	0.187	1/4英寸美制锥管内螺纹端接(NPT)	1/4英寸美制锥管内螺纹端接(NPT)	73.0	2.87	19.05	3/4
4.75	0.187	1/4英寸美制锥管外螺纹端接(NPT)	1/4英寸美制锥管外螺纹端接(NPT)	68.2	2.69	19.05	3/4
4.75	0.187	1/4英寸表面密封外螺纹端接	1/4英寸表面密封外螺纹端接	71.5	2.81	19.05	3/4

尺寸数据仅供参考，如有变更，将以变更后的数据为准。

清洁与包装

哈姆雷特过滤器都采用“哈姆雷特钝化清洁和包装”工艺程序进行处理（即第8075项工艺程序）。

配置表面密封端接的哈姆雷特牌过滤器都经过“氧气清洁和包装”工序处理（即第8055项工艺程序）。

其他端接类型的“氧气清洁和包装（即第8055项工艺程序）”处理为任意选购项目。

测试:

H600及H600-R系列过滤器的结构已经过耐爆裂和耐穿透测试。在工厂，对每个哈姆雷特过滤器都进行测试，测试内容包括：利用压力为1000磅／平方英寸的氮气进行测试，检验过滤器有无泄漏现象。

订货资料

对我们来说，客户的安全至关重要，请参阅本公司最新版本的产品目录，以便获得正确的产品资料。

任意选购项目

过滤器表达示例： **H6 00 SS L 1/4 2** □ □ □

过滤器系列代号

阀门型号（入口-出口）

- **00** - Let-Lok 型端接
- **10** - 内螺纹端接
- **80** - 外螺纹端接

* 关于其他型号的阀门，请咨询哈姆雷特公司

本体型号

- **R** - 三通型

对于三通型系列的过滤器，请在表达式的这个位置添加代号 “R”

过滤精度等级

- **0.5** - 微米
- **2** - 微米
- **5** - 微米
- **7** - 微米
- **15** - 微米
- **60** - 微米
- **90** - 微米
- **LE** - 较少的滤芯

关于其他滤芯/过滤精度等级，请咨询哈姆雷特公司的工程技术部门。

备件组件

- **FE** - 仅包括滤芯
- **GR** - 仅包括密封环

处理方法

- **OC** - 氧气清洁
- **LF** - 无润滑剂

本体及端接材质

- **SS** - 316不锈钢
- **B** - 黄铜

* 关于其他材质，请咨询哈姆雷特公司

端接

- **L** - Let-Lok系列端接
- **N** - 美制锥管螺纹端接（NPT）
- **G** - 英制直螺纹端接（BSPP）
- **R** - 英制斜螺纹端接（BSPT）
- **GL** - 金属垫圈表面密封端接
- **HO** - O形密封环表面密封外螺纹端接

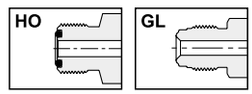

根据客户的要求，还可以提供其他类型的端接

端接尺寸

1/8 英寸	8 毫米
1/4 英寸	10 毫米
3/8 英寸	12 毫米
1/2 英寸	

位于底部的旁通 / 清洗端口

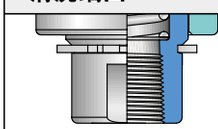

*用作旁通/清洗端口时，请把表1中的代号添加到订货编号中。

H600-R 系列旁通 / 清洗型过滤器

利用该型号过滤器的端口，可以进行取样和清洗操作。 **表1**

过滤器端接	旁通/清洗端口端接	外形高度 单位：毫米	代号
1/8英寸, 1/4英寸, 6毫米	1/8英寸Let-Lok型端接	2.36 (60)	B1
	1/8英寸美制锥管内螺纹端接(NPT)	2.08 (53)	B2
8, 10 & 12毫米 3/8英寸, 1/2英寸	1/4英寸Let-Lok型端接	2.81 (71.5)	B3
	1/8英寸美制锥管内螺纹端接(NPT)	2.46 (62.5)	B4
	1/4英寸Let-Lok型端接	3.15 (80)	B5
	3/8英寸Let-Lok型端接	3.19 (81)	B6
	1/2英寸Let-Lok型端接	3.24 (87)	B7

备件组件

密封圈

组件包括密封圈的拆卸和重新组装的说明书

订货示例：
三通型1/4英寸系列过滤器的密封圈
H-600R-SS-L-1/4-GR

滤芯

组件包括滤芯拆卸和重新组装的说明书

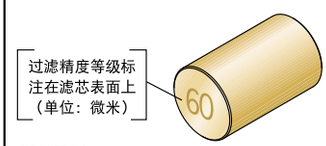

订货示例：
三通型1/4英寸系列过滤器的2微米精度等级滤芯
H-600R-SS-L-1/4 -2-FE

安全警告：

为安全起见，请选择正确的元件：为确保您的哈姆雷特产品能够安全、无故障地运行，在选择元件时必须考虑到系统的整体设计。该系统的设计者和用户应当负责考虑各种材料的适配、元件和系统的兼容性、元件的功能、适当的额定值、以及负责保证安装、运行和维护等工作能够正确、顺利地实施。

产品的选择或使用如有不当，将可能会导致财产的损失或人身的伤害，系统的设计者及/或用户应当完全负责选择正确的产品和按照正确的方法使用产品。